КОМПЕНСАТОР
FLAFLEX GMBH

ВЫБОР ФЛАНЦЕВ

Для выбора фланцев предоставляется большое количество вариантов комбинаций с учетом геометрии, материалов и покрытия.

Также возможна установка двух различных типов фланцев на один компенсатор.

На страницах ниже перечислены общие типы и размеры.

По запросу возможна поставка специальных типов.

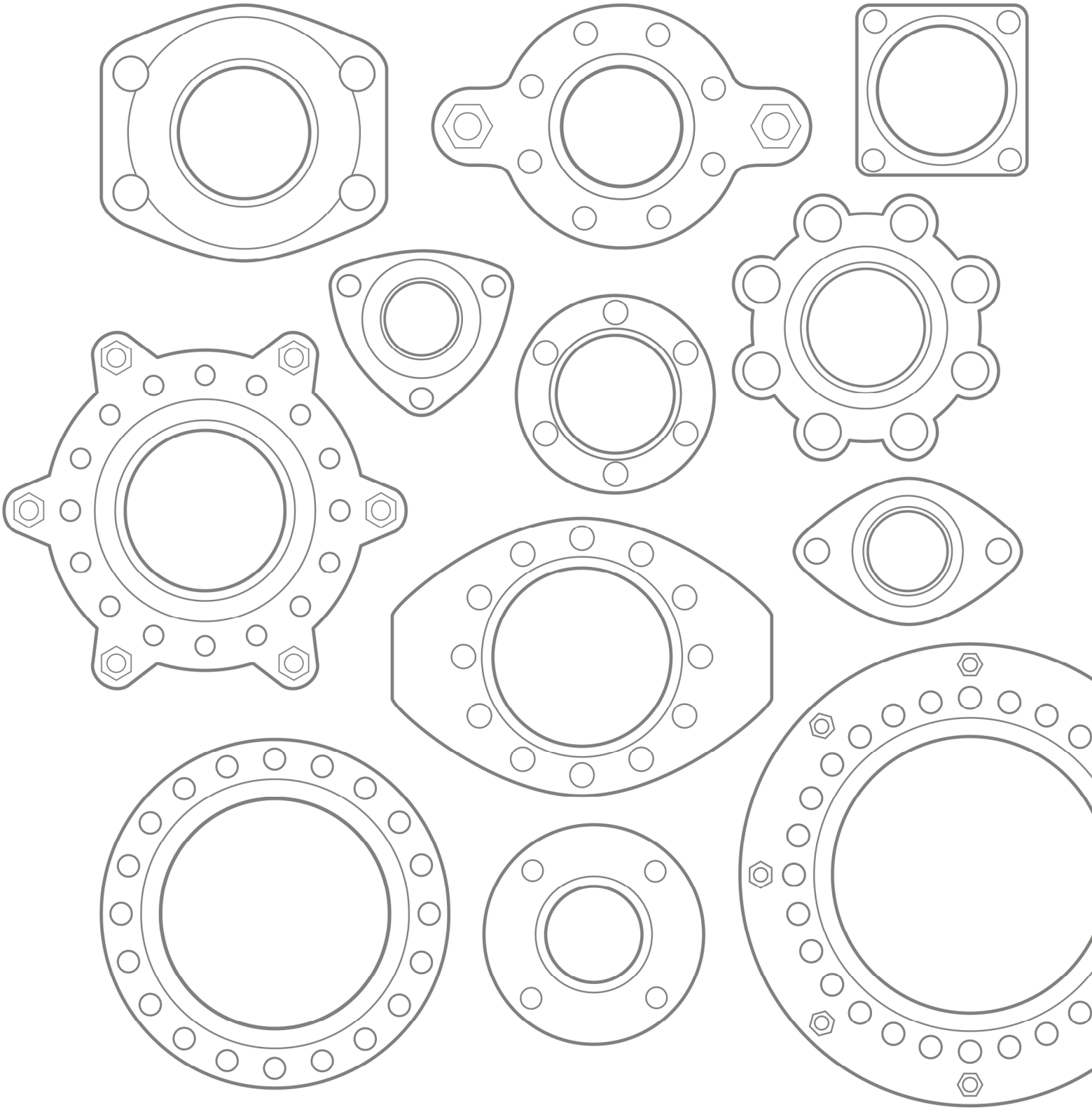

Размеры широко применяемых фланцев

Стандарт фланца		DIN PN 6				DIN PN 10				DIN PN 16				DIN PN 25				DIN PN 40			
Артикул		.6				.10				.16				.25				.40			
DN		D ø	k ø	n	l ø	D ø	k ø	n	l ø	D ø	k ø	n	l ø	D ø	k ø	n	l ø	D ø	k ø	n	l ø
mm	in.	mm	mm		mm	mm	mm		mm	mm	mm		mm	mm	mm		mm	mm	mm		mm
25	1"					идентично PN 16 *identical with PN 16*				115	85	4	14	идентично PN 40 *identical with PN 40*				115	85	4	14
32	1¼"	120	90	4	14					140	100	4	18					140	100	4	18
40	1½"	130	100	4	14					150	110	4	18					150	110	4	18
50	2"	140	110	4	14					165	125	4	18					165	125	4	18
65	2½"	160	130	4	14					185	145	4	18					185	145	8	18
80	3"	190	150	4	18					200	160	8	18					200	160	8	18
100	4"	210	170	4	18					220	180	8	18					235	190	8	22
125	5"	240	200	8	18					250	210	8	18					270	220	8	26
150	6"	265	225	8	18					285	240	8	22					300	250	8	26
200	8"	320	280	8	18	340	295	8	22	340	295	12	22	360	310	12	26	375	320	12	30
250	10"	375	335	12	18	395	350	12	22	405	355	12	26	425	370	12	30	450	385	12	33
300	12"	440	395	12	22	445	400	12	22	460	410	12	26	485	430	16	30	515	450	16	33
350	14"	490	445	12	22	505	460	16	22	520	470	16	26	555	490	16	33	580	510	16	36
400	16"	540	495	16	22	565	515	16	26	580	525	16	30	620	550	16	36	660	585	16	39
500	20"	645	600	20	22	670	620	20	26	715	650	20	33	730	660	20	36	755	670	20	42
600	24"	755	705	20	26	780	725	20	30	840	770	20	36	845	770	20	39				
700	28"	860	810	24	26	895	840	24	30	910	840	24	36	960	875	24	42				
800	32"	975	920	24	30	1015	950	24	33	1025	950	24	39	1085	990	24	48				
900	36"	1075	1020	24	30	1115	1050	28	33	1125	1050	28	39	1185	1090	28	48				
1000	40"	1175	1120	28	30	1230	1160	28	36	1255	1170	28	42	1320	1210	28	56				

Материалы: оцинкованная сталь (стандартная), нержавеющая сталь, бронза, алюминий, сталь горячей оцинковки, сталь с покрытием RILSAN и т.д. – см. стр. 403

Стандарт фланца		ANSI B 16.5 150 lb/sq. in.							ANSI B 16.5 300 lb/sq. in.							SAE J518 c					
Артикул		.ASA 150							.ASA 300							.SAE					
DN		D ø		k ø		n	l ø		D ø		k ø		n	l ø		G	H	I	L	n	l ø
mm	in.	mm	in.	mm	in.		mm	in.	mm	in.	mm	in.		mm	in.	mm	mm	mm	mm		mm
25	1"	108	4½"	79,4	3⅛"	4	15,9	⅝"	123,8	4⅞"	88,9	3½"	4	19	¾"						
32	1¼"	117,5	4⅝"	88,9	3½"	4	15,9	⅝"	133,4	5¼"	98,4	3⅞"	4	19	¾"	80	58,7	30,2	75	4	13
40	1½"	127	5"	98,4	3⅞"	4	15,9	⅝"	155,6	6⅛"	114,3	4¾"	4	22,2	⅞"	95	70	35,7	83	4	13
50	2"	152,4	6"	120,7	4¾"	4	19	¾"	165,1	6½"	127	5"	8	19	¾"	102	78	43	95	4	13
65	2½"	177,8	7"	139,7	5½"	4	19	¾"	190,5	7½"	149,2	5⅞"	8	22,2	⅞"	114	89	51	115	4	13
80	3"	190,5	7½"	152,4	6"	4	19	¾"	209,6	8¼"	168,3	6⅝"	8	22,2	⅞"	134	106,4	62	125	4	18
100	4"	228,6	9"	190,5	7½"	8	19	¾"	254	10"	200	7⅞"	8	22,2	⅞"	162	130	78	147	4	18
125	5"	254	10"	215,9	8½"	8	22,2	⅞"	279,4	11"	235	9¼"	8	22,2	⅞"	190	152,4	92,1	170	4	18
150	6"	279,4	11"	241,3	9½"	8	22,2	⅞"	317,5	12½"	269,9	10⅝"	12	22,2	⅞"						
200	8"	342,9	13½"	298,5	11¾"	8	22,2	⅞"	381	15"	330,2	13"	12	25,4	1						
250	10"	406,4	16"	361,9	14¼"	12	25,4	1"	444,5	17½"	387,3	15¼"	16	28,6	1⅛"						
300	12"	482,6	19"	431,8	17	12	25,4	1"	520,7	20½"	450,8	17¾"	16	31,7	1¼"						
350	14"	533,4	21"	476,2	18¾"	12	28,6	1⅛"	584,2	23"	514,3	20¼"	20	31,7	1¼"						
400	16"	596,9	23½"	539,7	21¼"	16	28,6	1⅛"	647,7	25½"	571,5	22½"	20	34,9	1⅜"						
500	20"	698,5	27½"	635	25	20	31,7	1¼"	774,7	30½"	685,8	27"	24	34,9	1⅜"						
600	24"	812,8	32"	749,3	29½"	20	34,9	1⅜"	914,4	36"	812,8	32"	24	41,3	1⅝"						

Материалы: оцинкованная сталь (стандартная), нержавеющая сталь, бронза, алюминий, сталь горячей оцинковки, сталь с покрытием RILSAN и т.д. – см. стр. 403

2014 © ООО «Центр продаж комплектующих» | www.cprok.ru sale@cprok.ru

КОМПЕНСАТОР
ELAFLEX GMBH

Стандарт фланца		BS 10 table D							BS 10 table E							BS 10 table F						
Артикул		.BS 10D							.BS 10E							.BS 10F						
DN		D Ø		k Ø		n	l Ø		D Ø		k Ø		n	l Ø		D Ø		k Ø		n	l Ø	
mm	in.	mm	in.	mm	in.		mm	in.	mm	in.	mm	in.		mm	in.	mm	in.	mm	in.		mm	in.
25	1"	114,3	4 1/2"	82,5	3 1/4"	4	14,3	9/16"	114,3	4 1/2"	82,5	3 1/4"	4	14,3	9/16"	120,6	4 3/4"	87,3	3 7/16"	4	17,5	11/16"
32	1 1/4"	120,6	4 3/4"	87,3	3 7/16"	4	14,3	9/16"	120,6	4 3/4"	87,3	3 7/16"	4	14,3	9/16"	133,3	5 1/4"	98,4	3 7/8"⅞	4	17,5	11/16"
40	1 1/2"	133,3	5 1/4"	98,4	3 7/8"	4	14,3	9/16"	133,3	5 1/4"	98,4	3 7/8"⅞	4	14,3	9/16"	139,7	5 1/2"	104,8	4 1/8"⅛	4	17,5	11/16"
50	2"	152,4	6"	114,3	4 1/2"	4	17,5	11/16"	152,4	6"	114,3	4 1/2"	4	17,5	11/16"	165,1	6 1/2"	127,0	5"	4	17,5	11/16"
65	2 1/2"	165,1	6 1/2"	127,0	5"	4	17,5	11/16"	165,1	6 1/2"	127,0	5"	4	17,5	11/16"	184,1	7 1/4"	146,0	5 3/4"	8	17,5	11/16"
80	3"	184,1	7 1/4"	146,0	5 3/4"	4	17,5	11/16"	184,1	7 1/4"	146,0	5 3/4"	4	17,5	11/16"	203,2	8"	165,1	6 1/2"	8	17,5	11/16"
100	4"	215,9	8 1/2"	177,8	7"	4	17,5	11/16"	215,9	8 1/2"	177,8	7"	8	17,5	11/16"	228,6	9"	190,5	7 1/2"	8	17,5	11/16"
125	5"	254	10"	209,5	8 1/4"	8	17,5	11/16"	254	10"	209,5	8 1/4"	8	17,5	11/16"	279,4	11"	234,9	9 1/4"	8	22,2	7/8"
150	6"	279,4	11"	234,9	9 1/4"	8	17,5	11/16"	279,4	11"	234,9	9 1/4"	8	22,2	⅞7/8"⅞	304,8	12"	260,3	10 1/4"	12	22,2	7/8"
200	8"	336,5	13 1/4"	292,1	11 1/2"	8	17,5	11/16"	336,5	13 1/4"	292,1	11 1/2"	8	22,2	⅞7/8"⅞	368,3	14 1/2"	323,9	12 3/4"	12	22,2	7/8"
250	10"	406,4	16"	355,6	14"	8	22,2	7/8"	406,4	16"	355,6	14"	12	22,2	7/8"	431,8	17"	381	15"	12	25,4	1"
300	12"	457,2	18"	406,4	16"	12	22,2	7/8"	457,2	18"	406,4	16"	12	25,4	1"	489	19 1/4"	438,1	17 1/4"	16	25,4	1"

Материалы: оцинкованная сталь (стандартная), нержавеющая сталь, бронза, алюминий, сталь горячей оцинковки, сталь с покрытием RILSAN и т.д.

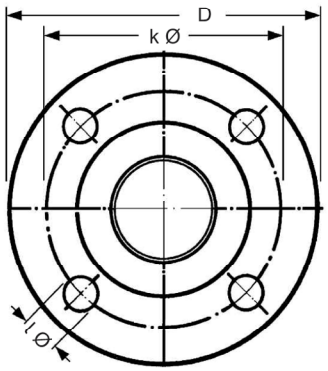

DIN
ASA
BS
VG
TW
JIS

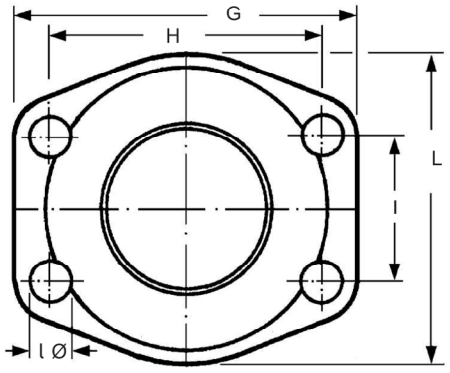

SAE

Стандарт фланца		VG 95959-1				DIN 28460 "TW"				JIS 5 K				JIS 10 K				JIS 16 K			
Артикул		.VG 95959-1				.TW				.JIS 5 K				.JIS 10 K				.JIS 16 K			
DN		D Ø	k Ø	n	l Ø	D Ø	k Ø	n	l Ø	D Ø	k Ø	n	l Ø	D Ø	k Ø	n	l Ø	D Ø	k Ø	n	l Ø
mm	in.	mm	mm		mm	mm	mm		mm	mm	mm		mm	mm	mm		mm	mm	mm		mm
25	1"													125	90	4	19	125	90	4	19
32	1 1/4"	100	76	6	11					115	90	4	15	135	100	4	19	135	100	4	19
40	1 1/2"	108	84	6	11					120	95	4	15	140	105	4	19	140	105	4	19
50	2"	120	96	6	11	154	130	8	11,5	130	105	4	15	155	120	4	19	155	120	8	19
65	2 1/2"	140	116	8	11	154	130	8	11,5	155	130	4	15	175	140	4	19	175	140	8	19
80	3"	150	126	8	11	154	130	8	11,5	180	145	4	19	185	150	8	19	200	160	8	23
100	4"	172	148	10	11	174	150	8	14	200	165	8	19	210	175	8	19	225	185	8	23
125	5"	200	176	10	11	204	176	8	14	235	200	8	19	250	210	8	23	270	225	8	25
150	6"	226	202	12	11	240	210	12	14	265	230	8	19	280	240	8	23	305	260	12	25
200	8"	288	264	16	11	308	274	16	16	320	280	8	23	330	290	12	23	350	305	12	25
250	10"									385	345	12	23	400	355	12	25	430	380	12	27
300	12"									430	390	12	23	445	400	16	25	480	430	16	27
350	14"									480	435	12	25	490	445	16	25	540	480	16	33
400	16"									540	495	16	25	560	510	16	27	605	540	16	33
500	20"									655	605	20	25	675	620	20	27	730	660	20	33
600	24"									770	715	20	27	795	730	24	33	845	770	24	39

Материалы: оцинкованная сталь (стандартная), нержавеющая сталь, бронза, алюминий, сталь горячей оцинковки, сталь с покрытием RILSAN и т.д. (для типа "**TW**" до DN 150 — стандартный алюминий)

2014 © ООО «Центр продаж комплектующих» | www.cprok.ru sale@cprok.ru